1.4. Vigas cortafuegos (TC, JD)

ESQUEMA

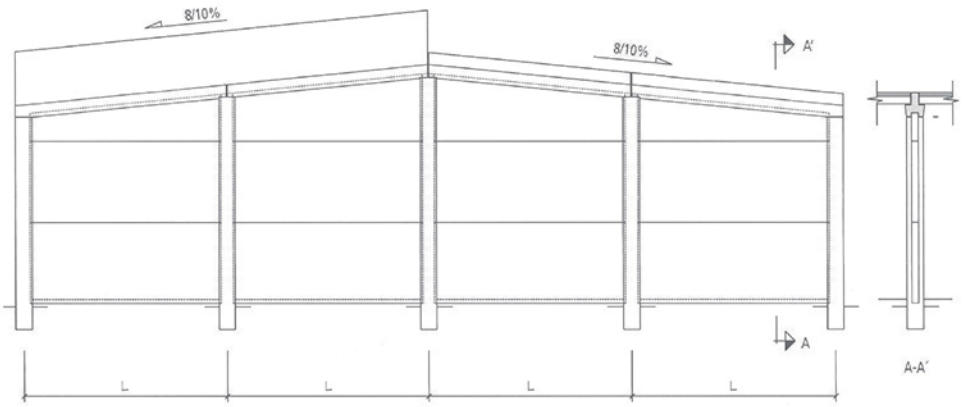

SECCIÓN JD

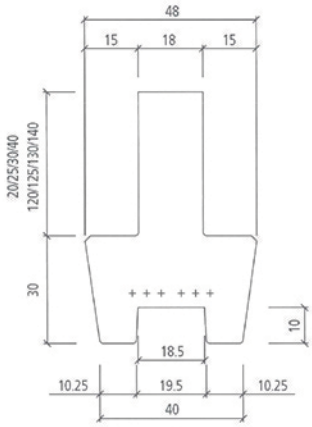

TABLA DE LUZ MÁXIMA A EJES DE PILARES									
Modelo		JD 020	JD 025	JD 030	JD040	JD120	JD 125	JD 130	JD 140
Resistencia al fuego	min	REI 240	REI 240	REI 240	REI 240	REI 240	REI 240	REI 240	REI 240
Peso Propio	kN/m	3,73	3,95	4,18	4,63	8,23	8,45	8,68	9,13
Longitud máxima (m) según carga total Q	Q = 7,5 kN/m	10,30	11,00	11,80	13,00	15,00	15,00	15,00	15,00
	Q = 15 kN/m	8,50	9,20	10,00	11,00	15,00	15,00	15,00	15,00
	Q = 24 kN/m	7,5	8,10	8,70	9,80	15,00	15,00	15,00	15,00

ESQUEMA

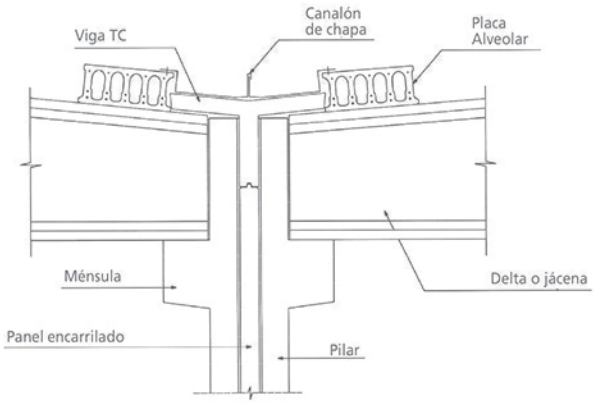

Longitud máxima encarrilada: 13,00 m
Longitud máxima de hormigón: 15,00 m (incluye ala superior cubriendo pilares)

SECCIÓN CENTRAL TC

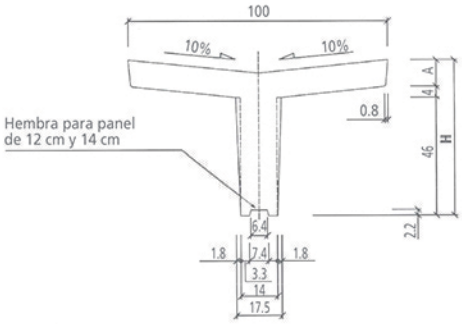

SECCIÓN ENCARRILADA EN PILAR TC

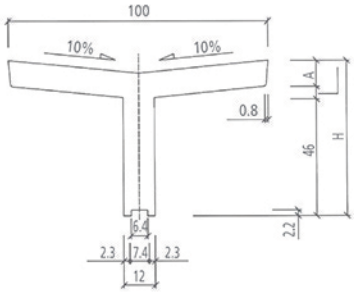

TABLA DE CARACTERÍSTICAS TÉCNICAS			
Modelo		TC 12	TC 18
A	cm	8	10
H	cm	58	60
Peso	kN/m	3,73	4,23
Resistencia al fuego	min	EI 120	EI 180